FS351sp Propano

Escarificador/Aplanador/Afeitador

Manual de Piezas

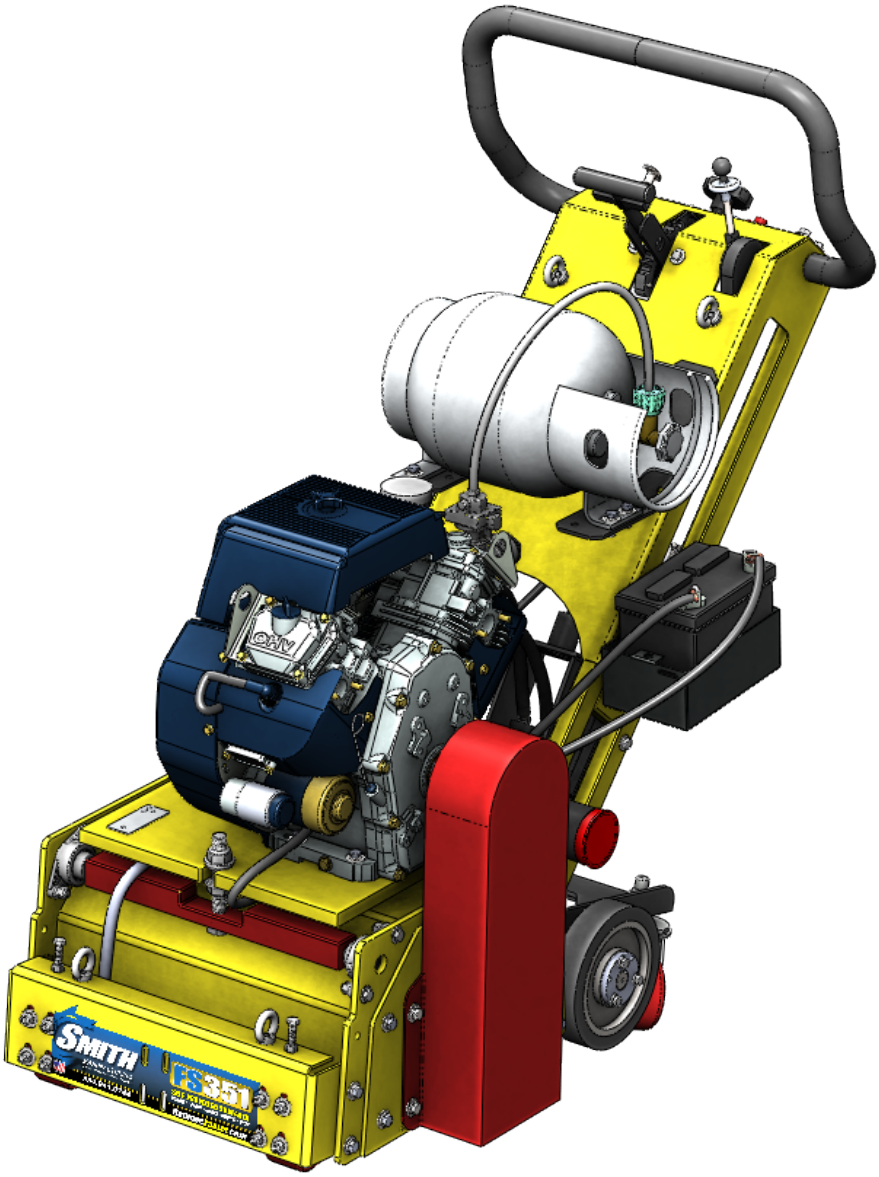

SMITH®
smithcps.com
SURFACE-PREP SOLUTIONS

1-800-653-9311

www.SmithMfg.com

Teléfono: 954-941-9744 • Fax: 954-545-0348

Página	Contenido
2	Índice
3	Etiquetas de Advertencia y Seguridad de la Máquina
4	Ensamblaje de Base & Eje Hexagonal
5	Montaje de la rueda delantera
6	Ensamblaje de Barra Guía
7	Ensamblaje de Resorte Auxiliador
8	Ensamblaje de Manguera de Vacío
9-10	Propulsor de Engranaje Hidráulico
11	Ensamblaje de Correa & Propulsor – Configuración del Tambor Agitador
12	Ensamblaje de Correa & Propulsor – Configuración del Tambor Diamante
13-14	Ensamblaje Trasero
15	Ensamblaje de Manija Ajustable
16	Ensamblaje de Falda
17	Ensamblaje de Palanca de Transmisión
18	Ensamblaje de Controles de Agua
19	Ensamblaje de Motor
20-22	Opciones de Tambor de Corte
23-24	Registro de Mantenimiento - Reclamaciones de Garantía
25	Garantía de Equipo Limitada
26	Inspección Pre-Operación - Activación de Garantía - Registración de Producto

Lista de Verificación Operacional: LB-50020

ETIQUETA DE PRECAUCIÓN: LB-50005

FS351 ETIQUETA FRONTAL GRANDE: LB-50040

ETIQUETAS DE ADVERTENCIA Y SEGURIDAD DE LA MÁQUINA

FS351 Etiqueta del Tablero Gasolina/Propano: LB-50008

FS351 ETIQUETA FRONTAL PEQUEÑA: LB-50039

Etiqueta de Aceite de Motor: LB-50022

Etiqueta de Peligro de Objeto Lanzado: LB-50038

HAZARDOUS DUST WARNING

DUST RESULTING FROM USE OF THIS MACHINE AND CUTTER TOOLS MAY INCLUDE CHEMICALS PROVEN TO CAUSE CANCER, BIRTH DEFECTS, AND REPRODUCTIVE CONTRAINDICATIONS, INCLUDING LEAD FROM SOME PAINTS AND SILICA FROM CONCRETE AND MASONRY. ALWAYS OPERATE THIS MACHINE IN A WELL-VENTILATED AREA WITH A HEPA FILTER DUST CONTAINMENT VACUUM SYSTEM. OPERATORS SHOULD ALWAYS WEAR PROPER SAFETY EQUIPMENT, INCLUDING AN APPROVED RESPIRATOR TO FILTER OUT FINE DUST PARTICLES. ALL EPA AND OSHA GUIDELINES REGARDING AIRBORNE DUST SHOULD BE FOLLOWED WHEN OPERATING THIS MACHINE. FAILURE TO FOLLOW THESE SAFETY PROTOCOLS MAY RESULT IN SERIOUS INJURY, ILLNESS, OR DEATH

CAUTION

ALWAYS MAKE SURE THAT MAIN FUEL VALVE IS TURNED OFF WHEN STORING MACHINE

ENSAMBLAJE DE BASE Y EJE HEXAGONAL

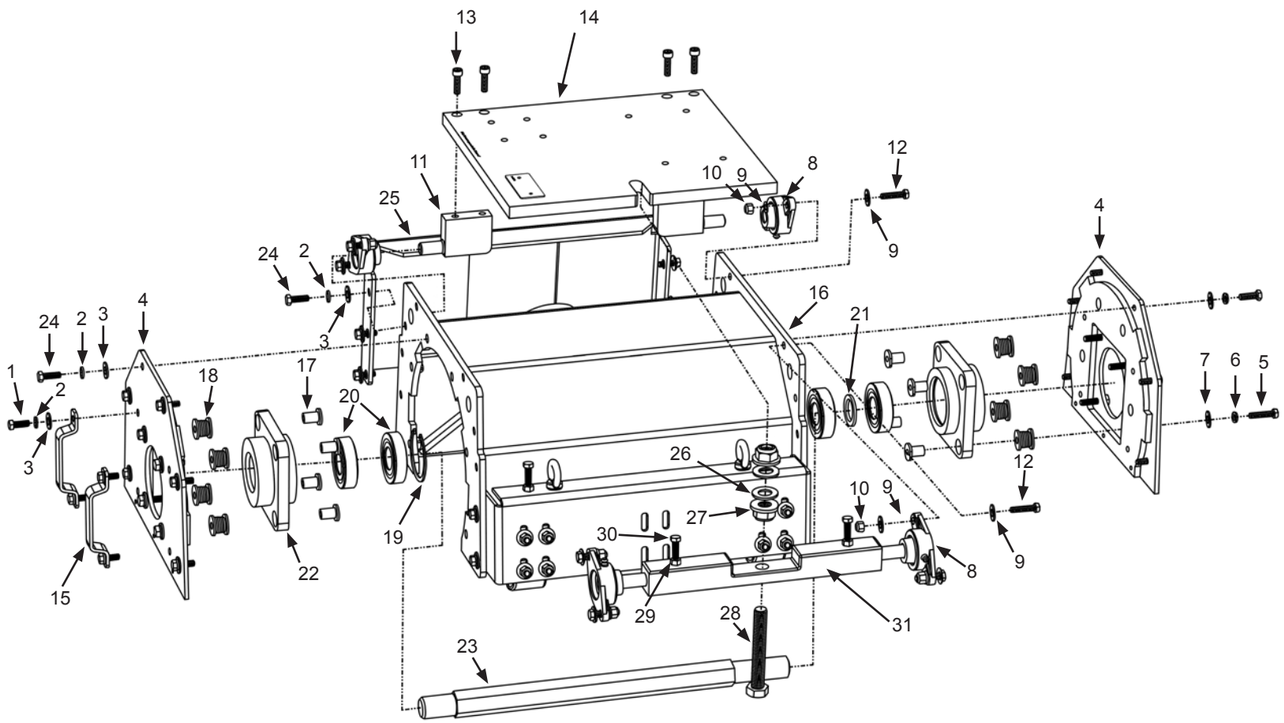

Art.	P/N	Cant.	Descripción
1	HX-CS.375-16x1	4	Tornillo de cabeza hexagonal 3/8-16 x 1”
2	SLW.375	26	Arandela de seguridad 3/8”
3	FLW.375	26	Arandela plana 3/8”
4	FS350.HS	2	Placa lateral de la caja
5	HX-CS.M10-1.50x40mm	8	Tornillo de cabeza hexagonal M10-1.50x40mm
6	SLW.M10	8	Arandela de seguridad M10
7	FLW.M10	8	Arandela plana M10
8	V.SC30M403	4	Cojinete de pestaña de tornillo - 2
9	FLW.375G9	16	Arandela plana G9 3/8”
10	NHN.375-16	8	Tuerca Nylock 3/8-16
11	FS351.130	2	Placa pivote base
12	HX-CS.375-16x1.5	8	Tornillo de cabeza hexagonal 3/8-16 x 1.5”
13	SHCS.375-24x1	4	Tornillo hexagonal de cabeza hueca 3/8-24 x 1”
14	FS351.144	1	Placa de montaje del motor
15	FS350.HAS	2	Mangos de placa lateral

Art.	P/N	Cant.	Descripción
16	FS350.HA	1	Carcasa principal
17	V.SC30M144	8	Manguito de sujeción
18	V.SC30M143A	8	Elemento del resorte
19	V.SC30M162	2	Cojinete acortador – C
20	PM6307BDX	4	Cojinetes del eje propulsor
21	V.SC30M153	1	Separador de cojinete
22	V.SC30M141	2	Caja de cojinete
23	V.SC30M556	1	Eje propulsor hexagonal
24	HX-CS.375-16x1.25	22	Tornillo de cabeza hexagonal 3/8-16 x 1.25”
25	FS350.GB	1	Montura de barra trasera guía
26	FNW.75-2.0	2	Arandela de defensa 3/4”
27	NHN.75-16	2	Tuerca Nylock 3/4-16
28	HX-CS.75-16x5	1	Tornillo de ajuste 3/4-16 x 5”
29	HN.375-16	2	Tuerca hexagonal 3/8-16
30	HX-CS.375-16x3	2	Tornillo de cabeza hexagonal 3/8-16 x 3”
31	FS351.147	1	Soporte de placa pivote base

MONTAJE DE LA RUEDA DELANTERA

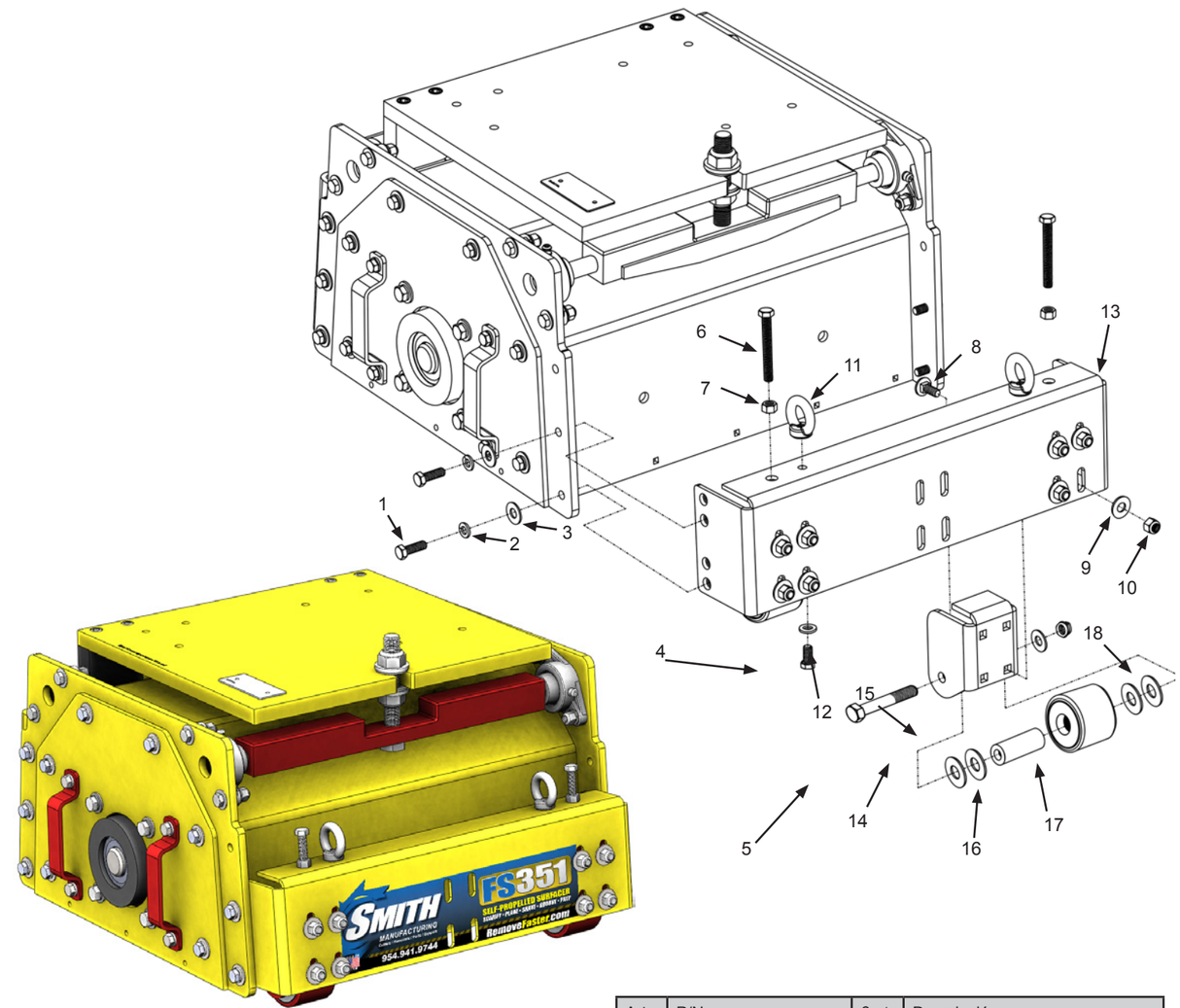

Art.	P/N	Cant.	Descripción
1	HX-CS.375-16x1.25	4	Tornillo de cabeza hexagonal 3/8-16 x 1.25”
2	SLW.375	4	Arandela de seguridad 3/8”
3	FLW.375	4	Arandela plana 3/8”
4	FS350.WB	2	Soporte de rueda delantera
5	V.SC30M209	2	Rueda delantera serie 300
6	HX-CS.375-16x3	2	Tornillo de cabeza hexagonal 3/8-16 x 3”
7	HN.375-16	2	Tuerza hexagonal 3/8-16
8	CB.375-16x1	8	Tornillo de transporte 3/8-16 x 1”

Art.	P/N	Cant.	Descripción
9	FLW.375	8	Arandela plana 3/8”
10	NHN.375-16	8	Tuerca Nylock 3/8-16
11	EN.325G	2	Tuerca de ojo (galvanizado) 3/8”
12	HX-CS.375-16x1	2	Tornillo de cabeza hexagonal 3/8-16 x 1”
13	FS350.WM	1	Montura de rueda delantera
14	NHN.M12-1.75	2	Tuerca Nylock 12mm-1.75
15	FLW.M12	2	Arandela plana M12
16	FLW.75	8	Arandela plana 3/4”
17	FS351.208	2	Buje de rueda delantera FS351
18	HX-CS.M12-1.75x90mm	2	Tornillo de cabeza hexagonal M12-1.75x90mm

GUÍA DE ENSAMBLAJE DE BARRA

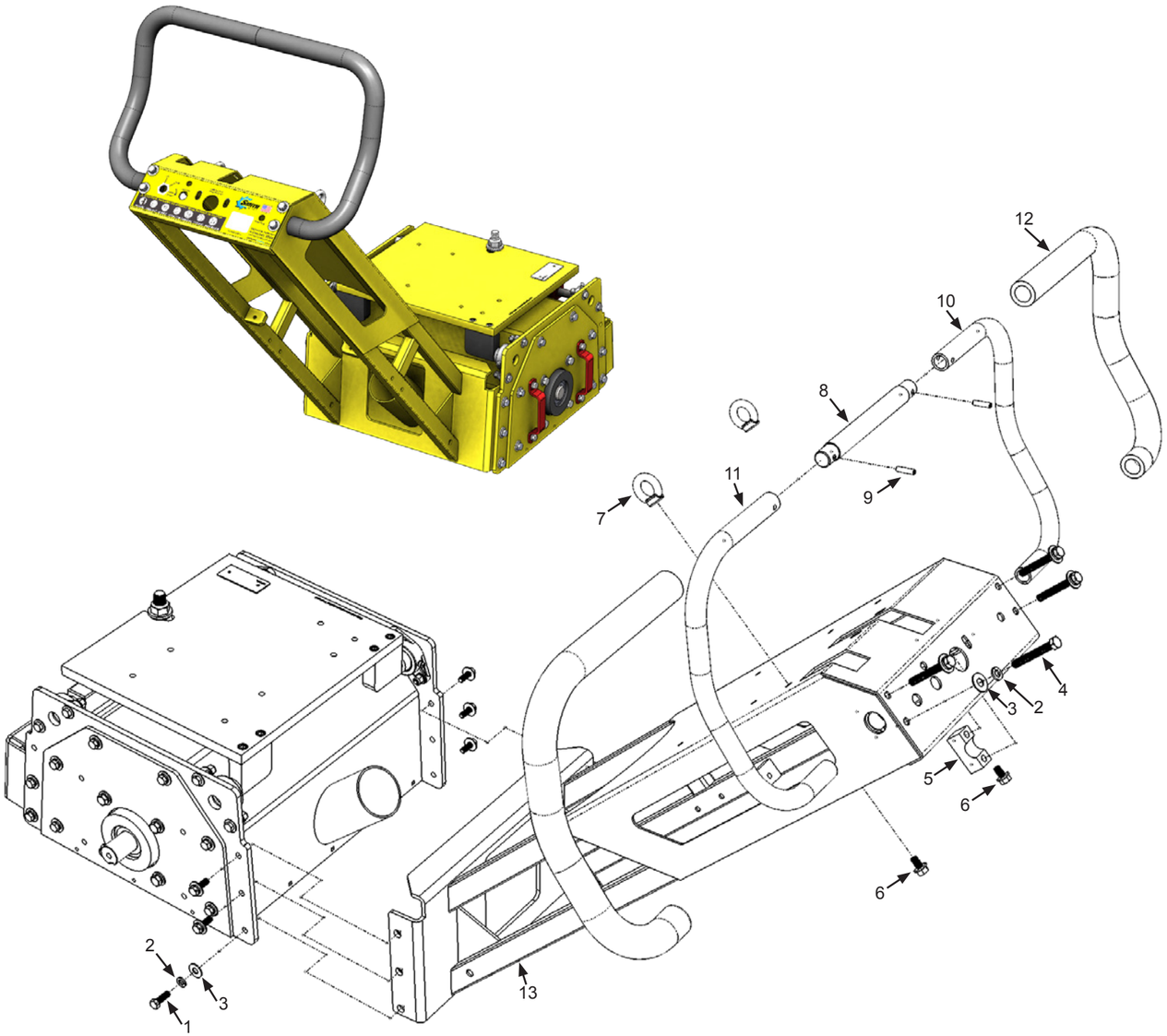

Art.	P/N	Cant.	Descripción
1	HX-CS.375-16x1.25	6	Tornillo de cabeza hexagonal 3/8-16 X 1.25”
2	SLW.375	10	Arandela de seguridad 3/8”
3	FLW.375	10	Arandela plana 3/8”
4	HX-CS.375-16x2.75	4	Tornillo de cabeza hexagonal 3/8-16 X 2.75”
5	FS351.152	2	Montura del manillar del sillín
6	HX-CS.375-16x1	2	Tornillo de cabeza hexagonal 3/8-16 X 1”

Art.	P/N	Cant.	Descripción
7	EN.325G	2	Tuerca de ojo (galvanizado) 3/8-16
8	V.SC30M1327EXT	1	Mango de extensión
9	V.SC30M171.1	2	Pasador
10	V.SC30M132-R	1	Mango (derecho)
11	V.SC30M132-L	1	Mango (izquierdo)
12	GRIP62	2	Agarradero de espuma (29.5”)
13	FS350.GB	1	Barra guía

ENSAMBLAJE DE RESORTE AUXILIADOR

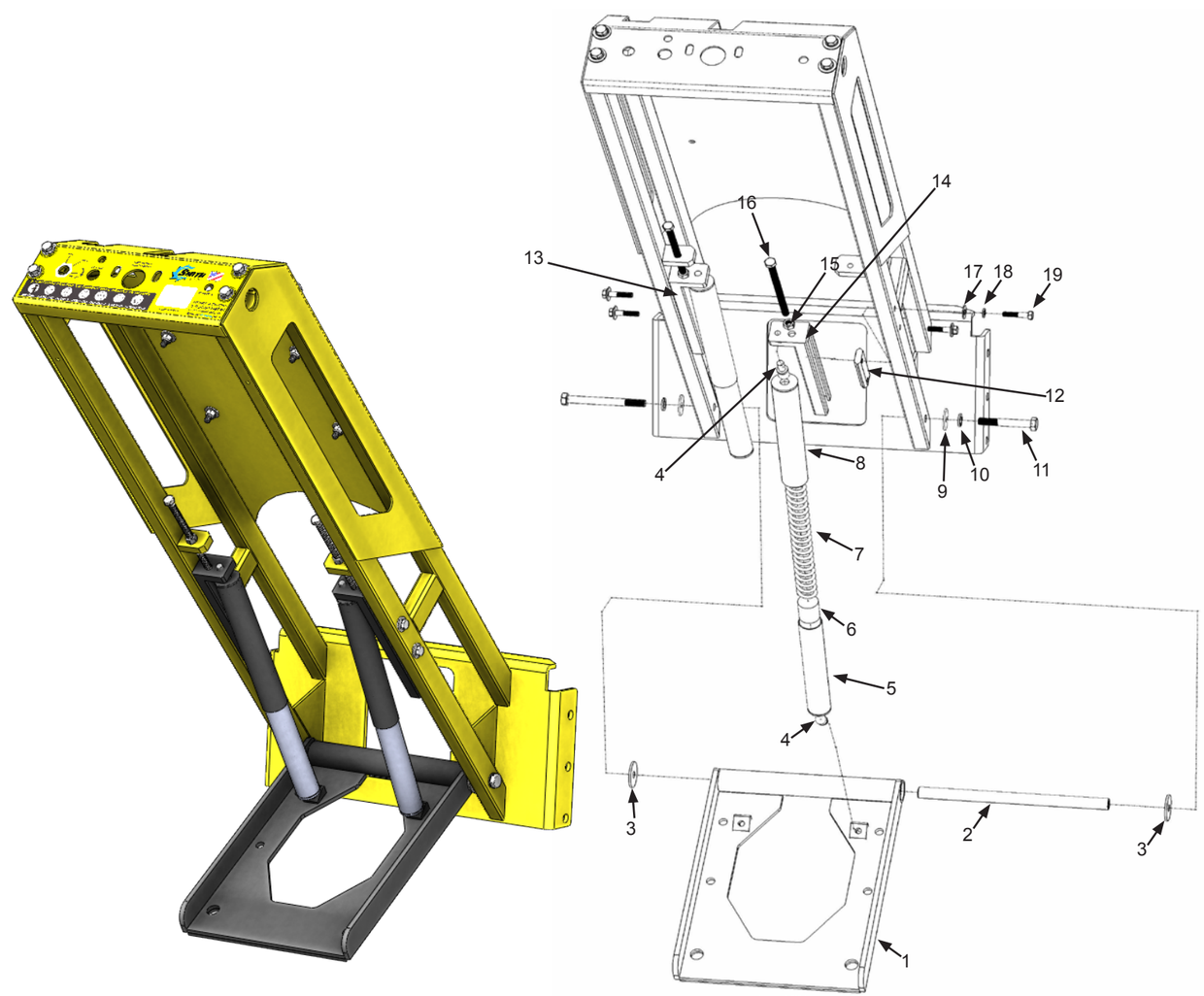

Art.	P/N	Cant.	Descripción
1	V.SC30M500B	1	Placa base – Rev. B
2	FS351.207	1	Eje de equilibrio del rotor - Rev. A
3	FLW.75	2	Arandela plana 3/4”
4	V.SC30M521	4	Rótula
5	V.SC30M502.0	2	Tubo resorte inferior
6	V.SC30M514.1	2	Resorte espaciador
7	V.SC30M514	2	Resorte de elevación
8	V.SC30M501	2	Tubo resorte superior
9	FNW.375-1.25	2	Arandela de defensa 3/8”

Art.	P/N	Cant.	Descripción
10	SLW.375	2	Arandela de seguridad 3/8”
11	HX-CS.375-16x1	2	Tornillo de cabeza hexagonal 3/8-16x1”
12	V.SC30M517	2	Bloque de sujeción
13	V.SC30M519-L	1	Soporte de tensión (izquierdo)
14	V.SC30M519-R	1	Soporte de tensión (derecho)
15	HN.375-16	2	Tuerca hexagonal 3/8-16
16	HX-CS.375-16x6	2	Tornillo de cabeza hexagonal 3/8-16 x 6”
17	FLW.312	4	Arandela plana 5/16”
18	SLW.312	4	Arandela de seguridad 5/16”
19	HX-CS.312-18x1.5	4	Tornillo de cabeza hexagonal 5/16-18 x 1.5”

ENSAMBLAJE DE MANGUERA DE VACÍO

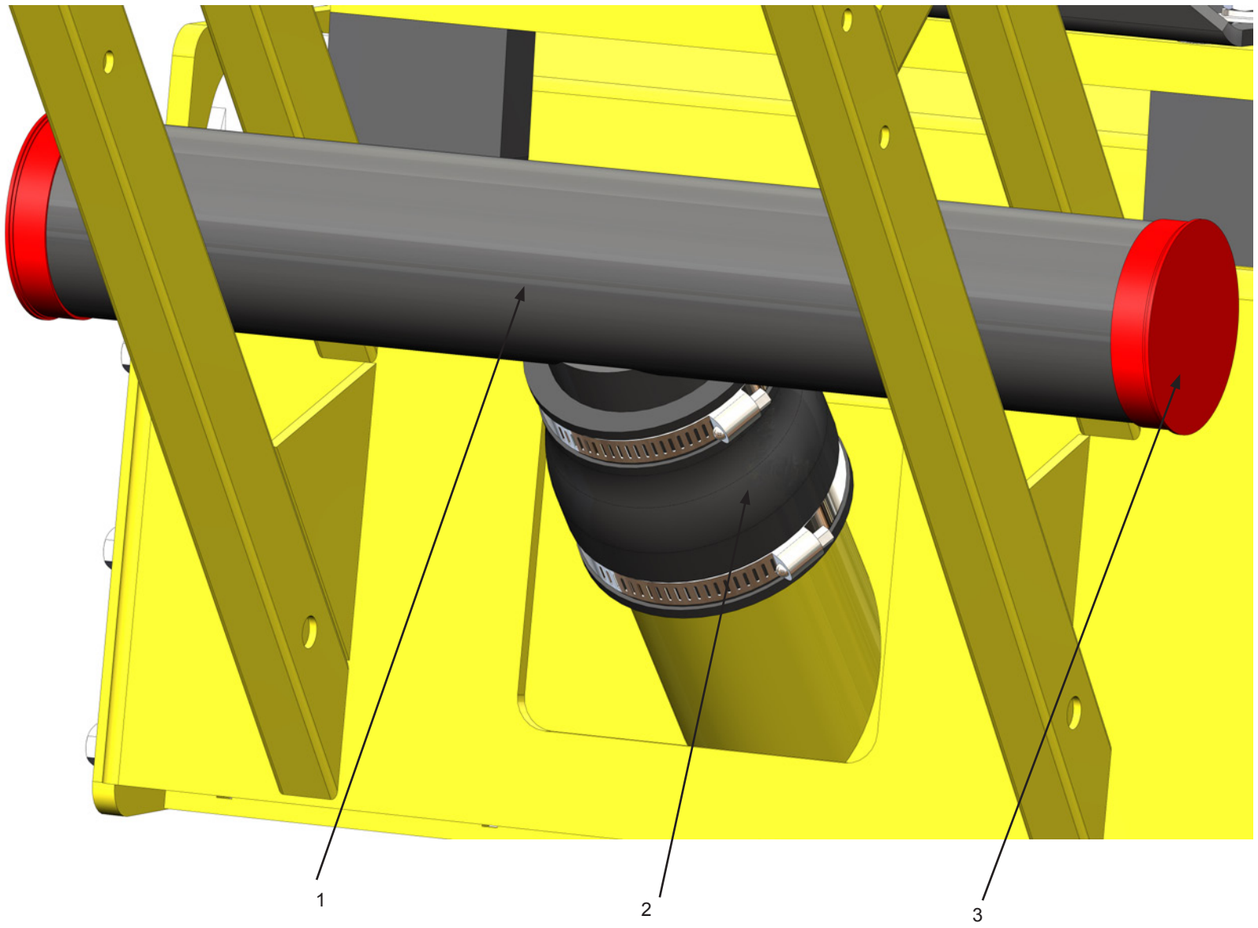

Art.	P/N	Cant.	Descripción
1	FS351.133	1	Tubo de vacío T
2	FS351.134	1	Caucho acoplador de vacío con abrazaderas
3	164030	2	Tapón de vacío

PROPULSOR DE ENGRANAJE HIDRÁULICO

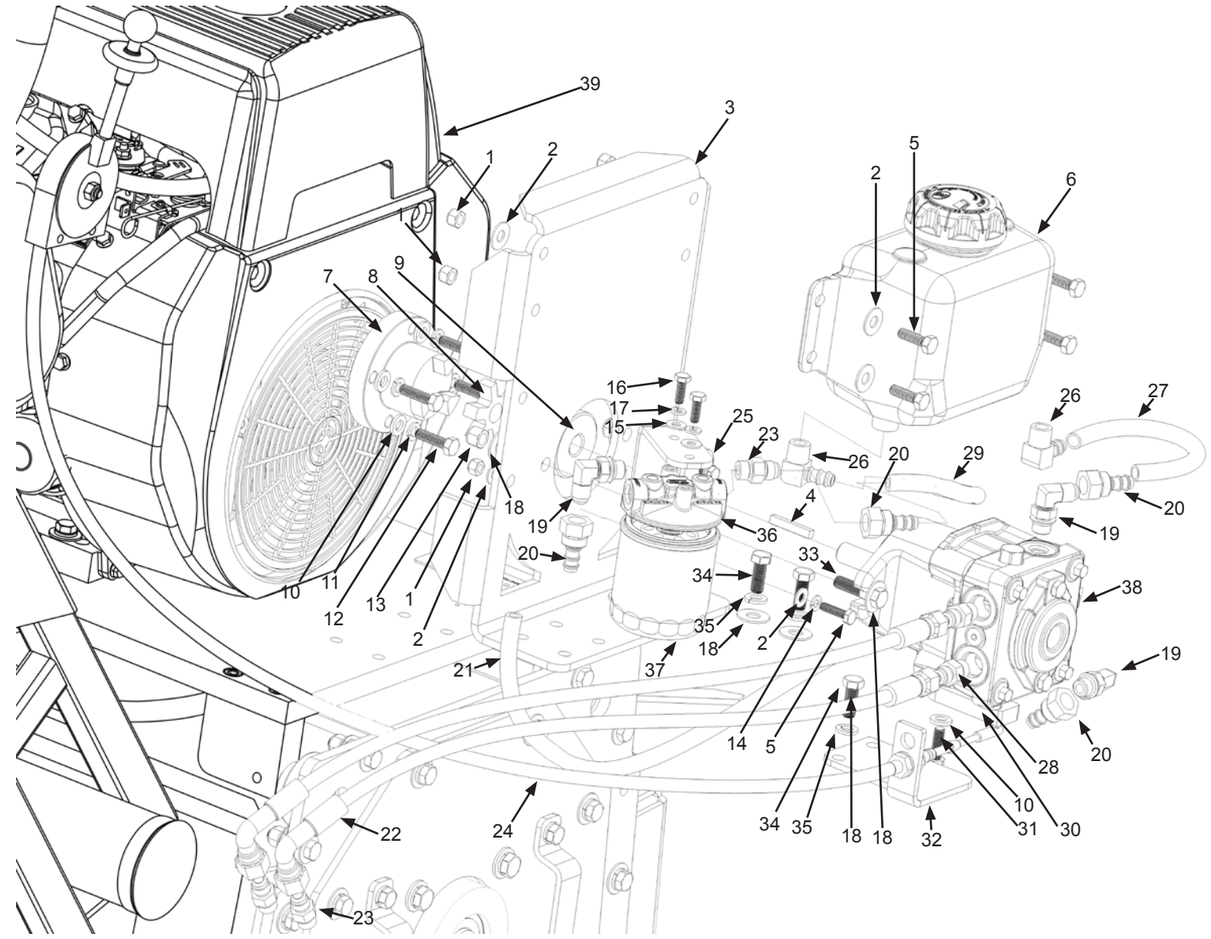

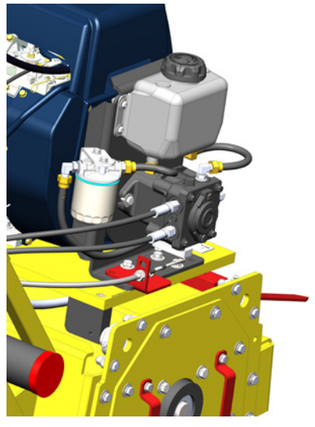

PROPULSOR DE ENGRANAJE HIDRÁULICO

Art.	P/N	Cant.	Descripción
1	NHN.312-18	6	Tuerca Nylock 5/16-18
2	FLW.312	8	Arandela plana 5/16”
3	** FS351.190	1	Montaje de bomba de engranaje hidráulico
4	10115.1	1	Llave de polea - 3/16” sq x 3/4”
5	HX-CS.312-18x1	6	Tornillo de cabeza hexagonal 5/16-18 x 1”
6	FB-2QTFS	1	Tanque hidráulico 2 cuartos
7	** FS351.194	1	Accionamiento hidrostático de acoplador de montaje directo
8	TPS-622	1	Sección central de acoplamiento satélite
9	TPS-620	1	Bomba lateral de acoplamiento satélite 5/8”
10	FLW.M8	5	Arandela de plana M8
11	SLW.M8	4	Arandela de seguridad M8
12	HX-CS.M8-1.25x30mm	4	Tornillo de cabeza hexagonal M8-1.25x30mm
13	NHN.375-16	2	Tuerca Nylock 3/8-16
14	SLW.312	2	Arandela de seguridad 5/16”
15	FLW.25	2	Arandela plana 1/4”
16	HX-CS.25-20x.75	2	Tornillo de cabeza hexagonal 1/4-20 x 3/4”
17	SLW.25	2	Arandela de seguridad 1/4”
18	FLW.375G9	8	Arandela plana G9 3/8”
19	HYD-FT-J06-M06-90	3	Codo de 90° J06-M06
20	HYD-FT-06POHB	4	Adaptador de montaje de la lengüeta de la manguera J06
21	HYD-HS-37PO-LP	1	Filtro de bomba de manguera hidráulica de baja presión
22	HYD-HS-3725	2	Manguera hidráulica de alta presión
23	HYD-FT-J06-M06	3	Unión recta J06-M06
24	TPS-292	1	Cable de control de bomba
25	FS351.202	1	Montaje de filtro hidráulico
26	HYD-FT-06POHB-90	2	Codo adaptador de 90° de lengüeta de manguera J06
27	HYD-HS-37PO-LP	1	Bomba de manguera hidráulica de baja presión
28	HYD-FT-J06-M08	2	Unión recta J06-M08
29	HYD-HS-37PO-LP	1	Filtro de manguera hidráulica de baja presión
30	FS351.148	1	Brazo de control de la bomba hidráulica
31	HX-CS.M8-1.25x16mm	1	Tornillo de cabeza hexagonal M8-1.25x16mm
32	FS351.167	1	Soporte de apoyo de palanca de cambio de engranaje hidráulico
33	HX-CS.375-16x.75	2	Tornillo de cabeza hexagonal 3/8-16x3/4”
34	HX-CS.375-16x1.25	4	Tornillo de cabeza hexagonal 3/8-16x1.25”
35	SLW.375	4	Arandela de seguridad 3/8”
36	TPS-652	1	Filtro principal P5 de accionamiento de engranaje hidráulico
37	TPS-651	1	Filtro de fluido hidráulico giratorio P7
38	FS3SP.003.14G	1	Bomba hidrostática
39	SBA-EH722LD2580	1	Motor

ENSAMBLAJE DE CORREA Y PROPULSOR CONFIGURACIÓN DEL TAMBOR FLAIL

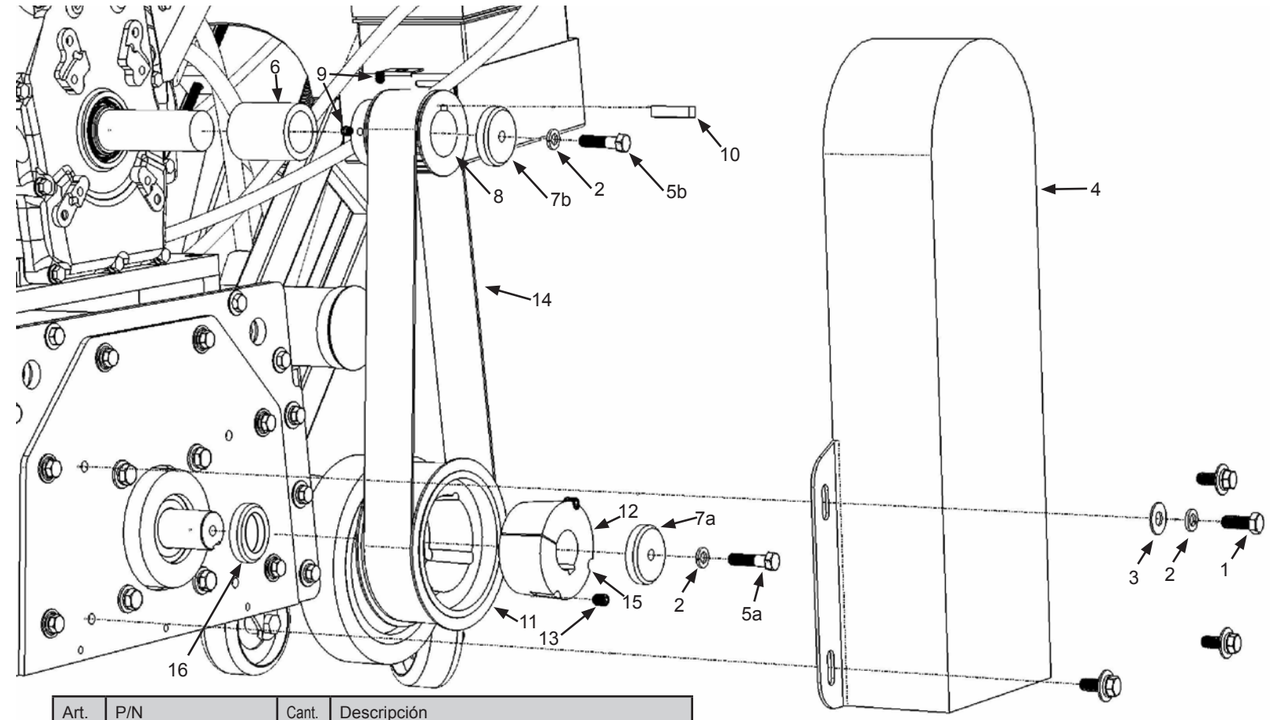

Art.	P/N	Cant.	Descripción
1	HX-CS.375-16x1	4	Tornillo de cabeza hexagonal 3/8-16 x 1”
2	SLW.375	6	Arandela de seguridad 3/8”
3	FLW.375	4	Arandela plana 3/8”
4	FS3SP.019	1	Cubierta de correa propulsora
5a	HX-CS.375-16x1.5	1	Tornillo de cabeza hexagonal 3/8-16 x 1-1/2”
5b	HX-CS.437-20x1	1	Tornillo de cabeza hexagonal 7/16-20x1”
6	FS351.126	1	Eje espaciador de accionamiento del motor (flail propano)
Los artículos siguientes son para el estilo FLAIL SOLAMENTE. Sustituyen a los artículos 17-23 (página 12).			
7a	FS351.185	1	Polea inferior de parada propano
7b	FS351.184	1	Polea superior de parada propano agitador
8	FS3E-0111-04	1	Polea de diente 28
9	SHSS.312-18x.375	2	Tornillo de ajuste 5/16-18 x 3/8”
10	V.SC30M570	1	Llave de polea de diente 28
11	FS3E-0102	1	Polea de diente 56
12	FS3E-0103	1	Buje cónico de seguridad (35mm, serie 2517)
13	SHSS.437-14x.865	2	Tornillo de ajuste 7/16-14 x .865”
14	V.SC30M323	1	Correa de transmisión 8M50, longitud 1064mm
15	V.SC30M198	1	Llave de buje de polea de diente 56
16	FS351.129	1	Espaciador de polea inferior

ENSAMBLAJE DE CORREA & PROPULSOR CONFIGURACIÓN DEL TAMBOR DIAMANTE

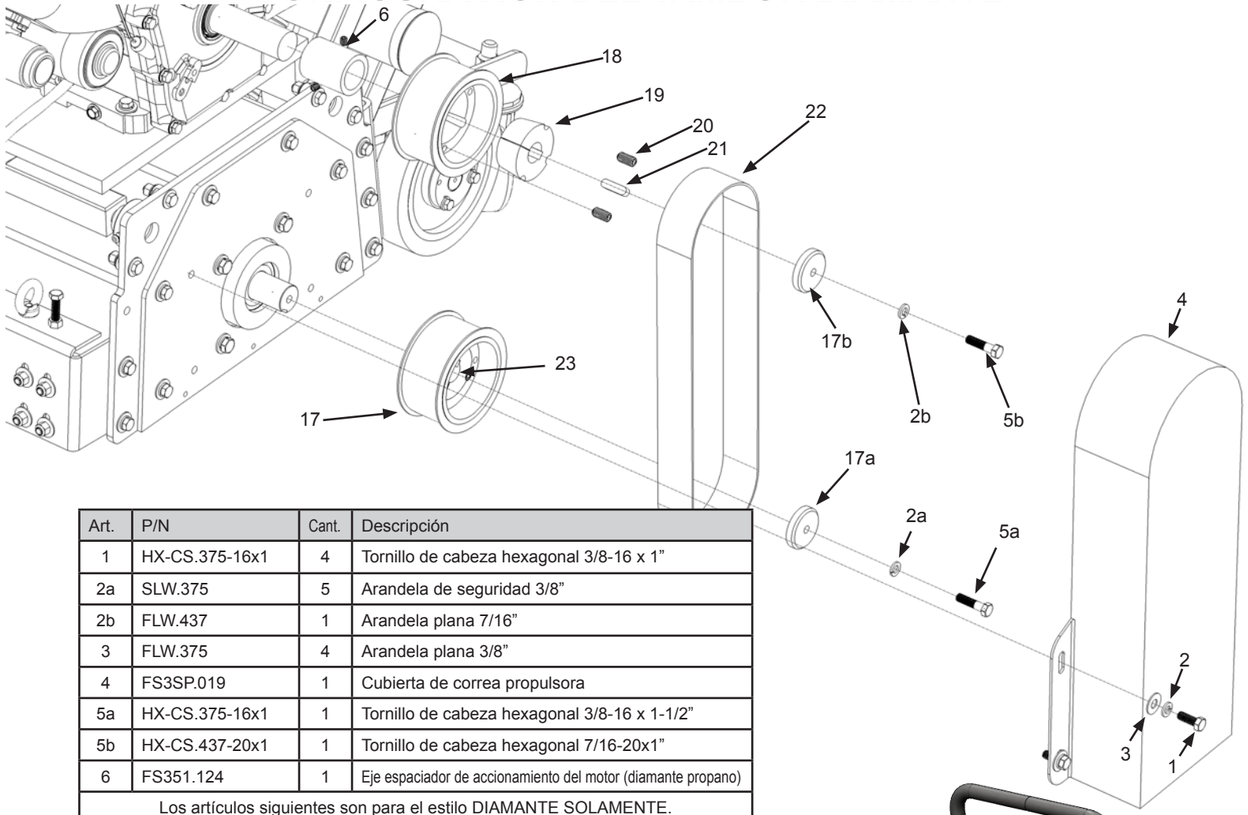

Art.	P/N	Cant.	Descripción
1	HX-CS.375-16x1	4	Tornillo de cabeza hexagonal 3/8-16 x 1”
2a	SLW.375	5	Arandela de seguridad 3/8”
2b	FLW.437	1	Arandela plana 7/16”
3	FLW.375	4	Arandela plana 3/8”
4	FS3SP.019	1	Cubierta de correa propulsora
5a	HX-CS.375-16x1	1	Tornillo de cabeza hexagonal 3/8-16 x 1-1/2”
5b	HX-CS.437-20x1	1	Tornillo de cabeza hexagonal 7/16-20x1”
6	FS351.124	1	Eje espaciador de accionamiento del motor (diamante propano)
Los artículos siguientes son para el estilo DIAMANTE SOLAMENTE. Sustituyen a los artículos 7-16.			
17a	FS351.185	1	Polea inferior de parada propano
17b	FS351.187	1	Polea superior de parada propano agitador
18	V.SC30M157	2	Polea de diente 48
19	V.SC30M380	1	Buje cónico de seguridad (1 1/8” , serie 2012)
20	SHSS.437-14x.865	4	Tornillo de ajuste 7/16-14 x .865”
21	V.SC30M570	1	Llave de buje de polea de diente 48
22	FS300E.0020	1	Correa de transmisión 8M50, longitud 1120mm (para HP28)
23	V.SC30M222	1	Buje cónico de seguridad (35mm, serie 2012)

ENSAMBLAJE TRASERO

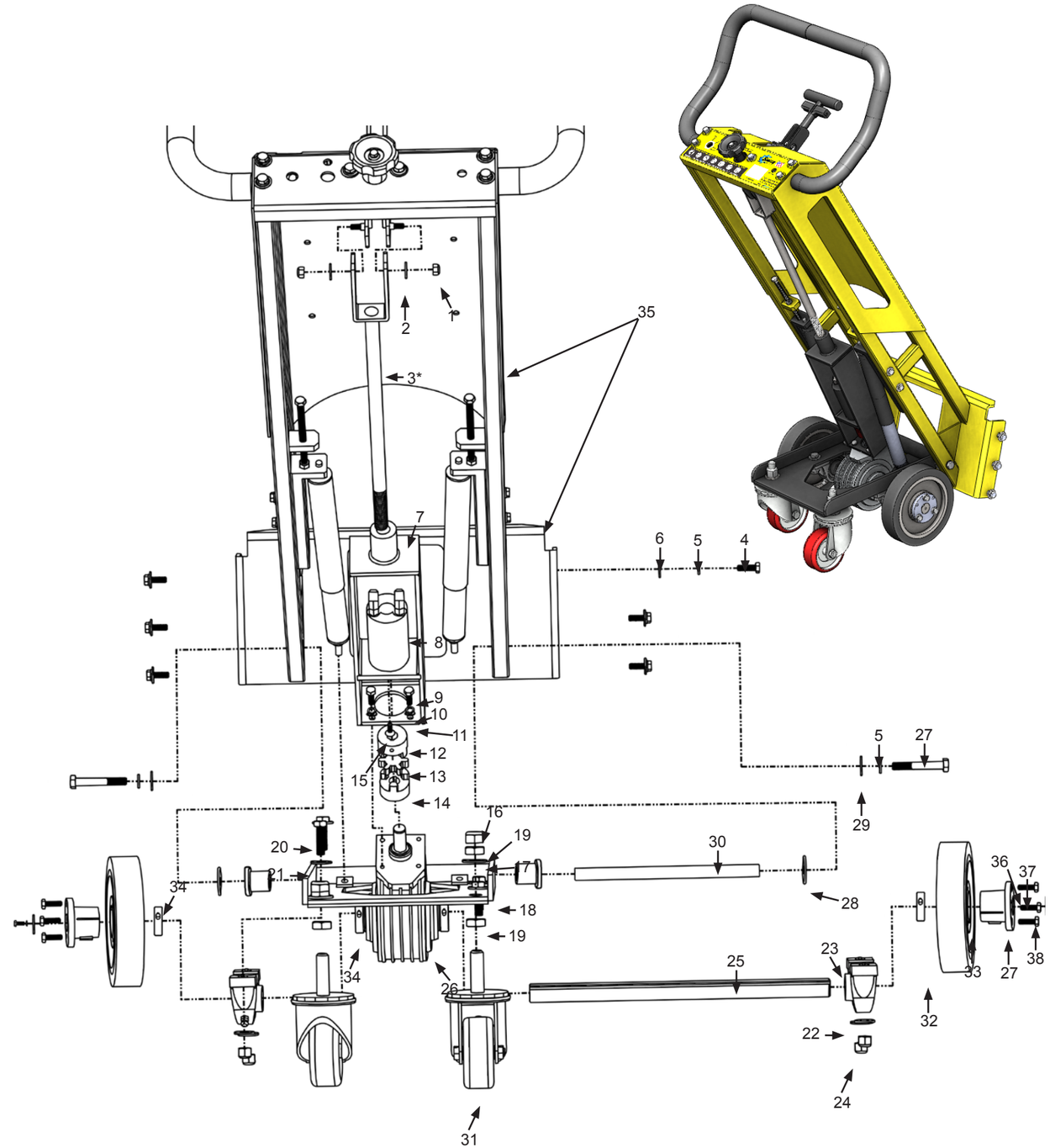

ENSAMBLAJE TRASERO

Art.	P/N	Cant.	Descripción
1	NHN.312-18	2	Tuerca Nylock 5/16-18
2	FLW.312	2	Arandela plana 5/16”
3*	V.SC30M512	1	Varilla de control de altura
4	HX-CS.375-16x1.25	6	Tornillo de cabeza hexagonal 3/8-16 x 1.25”
5	SLW.375	14	Arandela de seguridad 3/8”
6	FLW.375	6	Arandela plana 3/8”
7	V.SC30M513	1	Montaje de motor hidráulico
8	FS3SPH.004B	1	Motor hidráulico
9	HX-CS.M8-1.25x25mm	4	Tornillo de cabeza hexagonal M8-1.25x25mm
10	SLW.M8	4	Arandela de seguridad M8
11	FLW.M8	4	Arandela plana M8
12	FS3SPH.001	1	Acoplamiento lateral de transmisión
13	FS3SPH.003	1	Amortiguador de acoplamiento
14	FS3SPH.002	1	Acoplamiento lateral del motor
15	FSHCS.25-28x.75	3	Tornillo plano hexagonal Allen 1/4-28 x 3/4”
16	NHN.75-10	2	Tuerca Nylock 3/4-10
17	FLW.75	2	Arandela plana 3/4”
18	V.SC30M500B	1	Placa base - Rev. B
19	JHN.75-10	4	Contratuerca 3/4-10
20	HX-CS.50-13x2	4	Tornillo de cabeza hexagonal 1/2-13 x 2”
21	FLW.M12	4	Arandela plana M12
22	FLW.50	4	Arandela plana 1/2”
23	FS351.158	2	Cojinete de brida 1 1/8”
24	NHN.50-13	4	Tuerca Nylock 1/2-13
25	V.SC30M511	1	Rueda eje de transmisión – Rev. A
26	FS3E.SP010.LS	1	Transmisión
27	HX-CS.375-16x1	8	Tornillo de cabeza hexagonal 3/8-16 x 1”
28	FLW.75	2	Arandela plana 3/4”
29	FNW.375-1.25	2	Arandela de defensa 3/8”
30	FS351.207	1	Eje de balance de rueda – Rev.A
31	V.SC30M524	2	Rueda giratoria
32	V.SC30M544	2	Rueda de accionamiento de 8 pulgadas
33	V.SC30M545	2	Collar de bloqueo cónico de la rueda de accionamiento
34	V.SC30M368	4	Collar de bloqueo (diámetro 1 1/8”)
35	FS350.GB	1	Barra guía
36	JFNW.25-1.5x.112	2	Arandela gruesa de defensa 1/4” x 0.112
37	SLW.25	2	Arandela de seguridad 1/4”
38	HX-CS.25-20x.75	2	Tornillo de cabeza hexagonal 1/4-20 x 3/4”

* Un collar de refuerzo para esta pieza está disponible,
esto hace la varilla más resistente a la flexión.
P/N: FS351.210

ENSAMBLAJE DE MANIJA AJUSTABLE

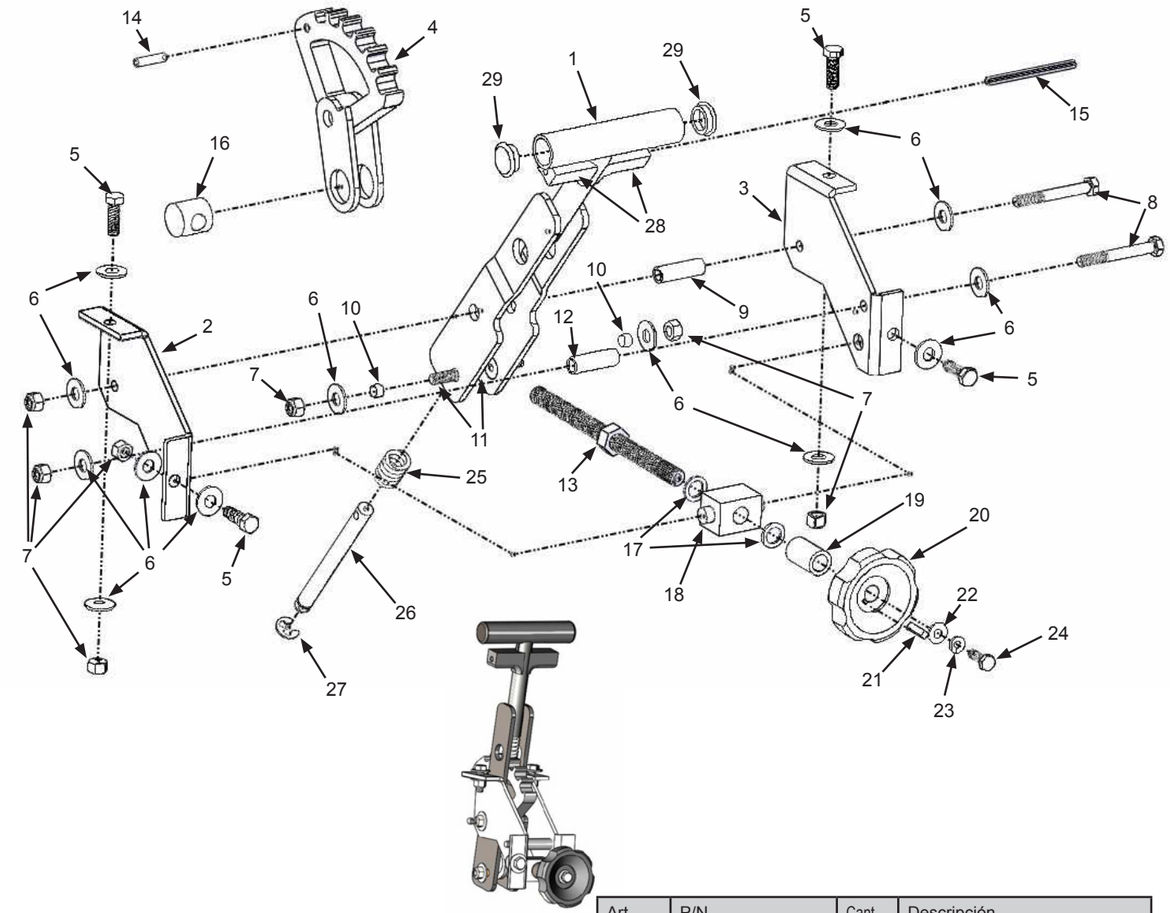

Art.	P/N	Cant.	Descripción
1	V.SC30M116.2	1	Palanca de ajuste
2	V.SC30M108	1	Perfil biselado izquierdo
3	V.SC30M107	1	Perfil biselado derecho
4	V.SC30M105.2	1	Elemento dentado
5	HX-CS.312-18x.75	4	Tornillo de cabeza hexagonal 5/16-18 x 3/4”
6	FLW.312	14	Arandela plana 5/16
7	NHN.312-18	8	Tuerca Nylock 5/16-18
8	HX-CS.312-18x2.5	2	Tornillo de cabeza hexagonal 5/16-18 x 2.5”
9	V.SC30M140	1	Buje de bronce (1.465" de largo)
10	V.SC30M182	2	Buje de bronce (1/4" de largo)
11	FSHCS.312-18x1	2	Tornillo plano hexagonal Allen 5/16-18 x 1”
12	V.SC30M196	1	Espaciador (1/2” x 1.465”)
13	V.SC30M118	1	Husillo de ajuste
14	V.SC30M171.1	1	Pasador 1/4” x 1”

Art.	P/N	Cant.	Descripción
15	V.SC30M171.4	1	Pasador 1/4” x 3”
16	V.SC30M119	1	Conductor
17	V.SC30M118.1	2	Arandela de bronce 1/2”
18	V.SC30M120	1	Bloque de pivote cuadrado
19	V.SC30M139	1	Buje de óxido negro
20	V.SC30M147	1	Botón de ajuste de profundidad
21	10115.1	1	Llave de perilla (3/16” sq x 3/4”)
22	FLW.25	1	Arandela plana 1/4”
23	SLW.25	1	Arandela de seguridad 1/4”
24	HX-CS.25-20x.75	1	Tornillo de cabeza hexagonal 1/4-20 x 3/4”
25	V.SC30M194	1	Resorte de compresión
26	V.SC30M117.2	1	Varilla de retención
27	V.SC30M179	1	Sujetador E de 1/2" de diámetro
28	FS351.176	2	Protector de pellizco
29	V.SC30M171.7	2	Tapa del extremo del tubo

ENSAMBLAJE DE FALDA

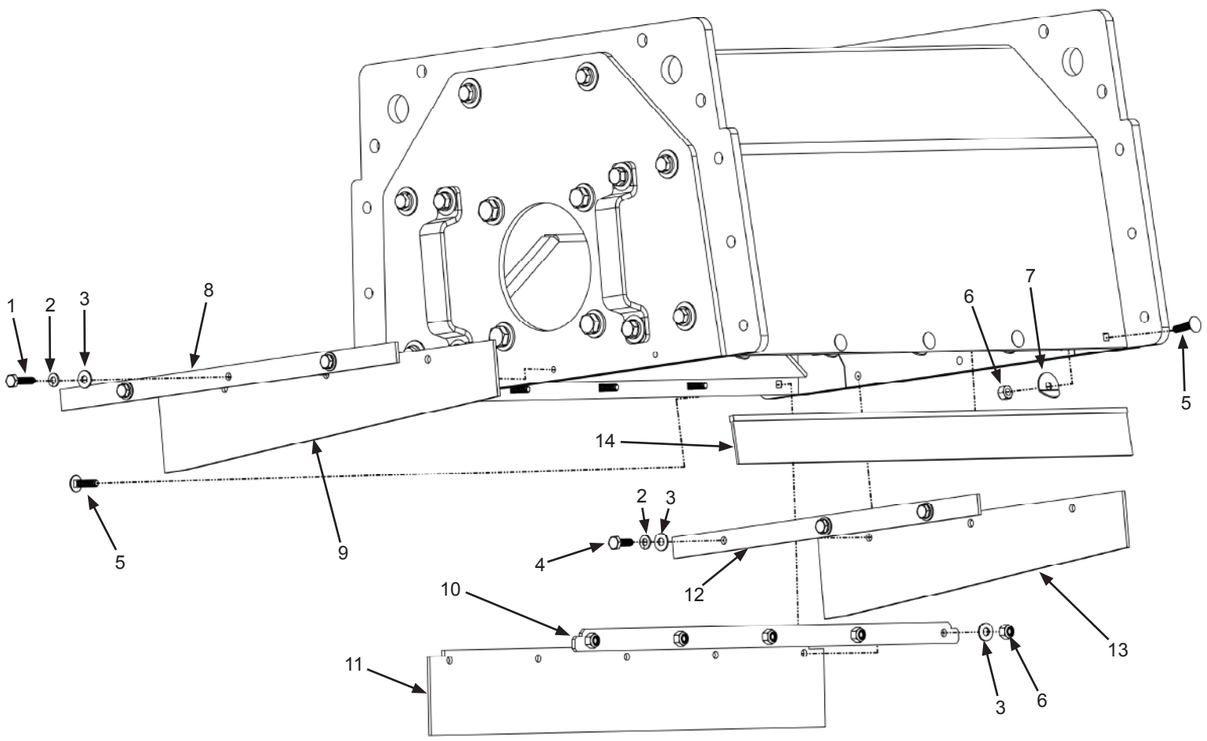

Art.	P/N	Cant.	Descripción
1	HX-CS.25-20X1	3	Tornillo de cabeza hexagonal 1/4-20 x 1”
2	SLW.25	6	Arandela de seguridad 1/4”
3	FLW.25	11	Arandela plana 1/4”
4	HX-CS.25-20X.75	3	Tornillo de cabeza hexagonal 1/4-20 x 0.75”
5	CB.25-20x1	10	Tornillo portador 1/4-20x1”
6	NHN.25-20	10	Tuerca Nylock 1/4-20
7	FNW.25-1.0	5	Arandela de defensa con curva 1/4”
8	FS351.150R	1	Placa de retención del lado derecho de la falda
9	FS351.179R	1	Lado derecho de la falda
10	FS351.149	1	Placa de retención de falda trasera
11	FS351.179	1	Falda trasera
12	FS351.150L	1	Placa de retención del lado izquierdo de la falda
13	FS351.179L	1	Lado izquierdo de la falda
14	FS351.102	1	Cepillo de gaza

P/N	Descripción
FS351.SKT.WPK	Equipo de piezas usadas para ensamblaje de falda

ENSAMBLAJE DE PALANCA DE TRANSMISIÓN

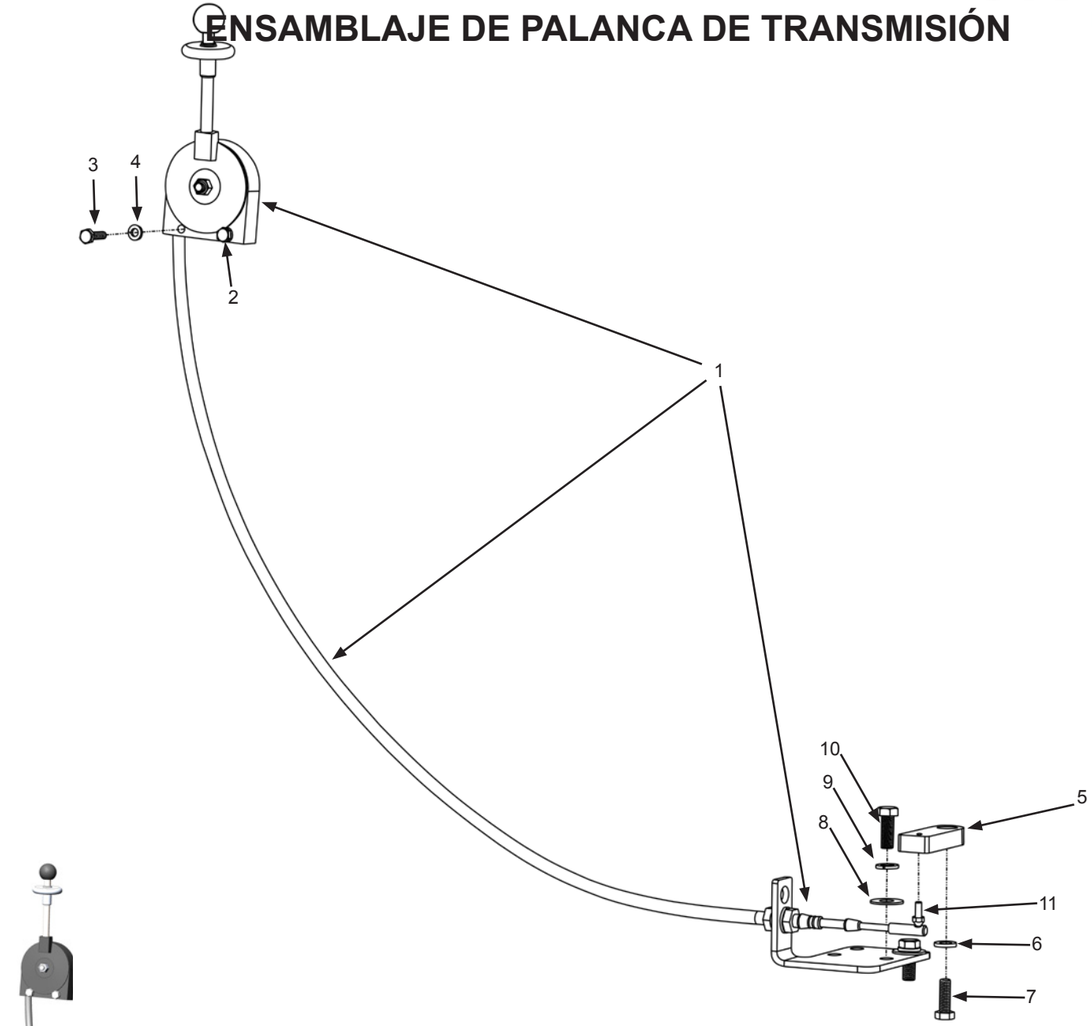

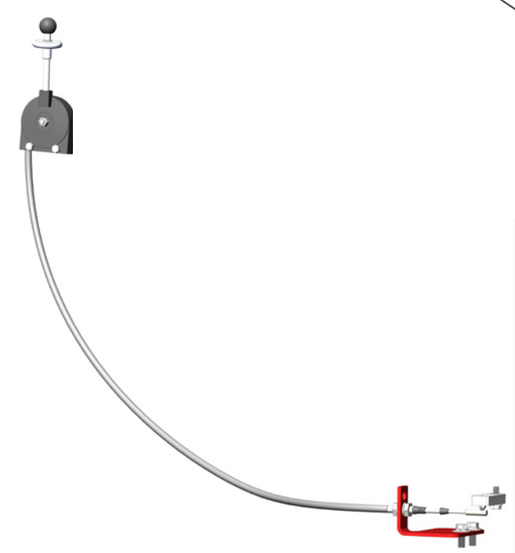

Art.	P/N	Cant.	Descripción
1	FS350.SP-2-UT-1-48	1	Ensamblaje de palanca de transmisión
2	HX-CS.25-20x1.25	1	Tornillo de cabeza hexagonal 1/4-20 x 1.25”
3	HX-CS.25-20x1	1	Tornillo de cabeza hexagonal 1/4-20 x 1”
4	SLW.25	2	Arandela de seguridad 1/4”
5	FS351.148	1	Brazo de control del cable de transmisión
6	FLW.M8	1	Arandela plana M8
7	HX-CS.M8-1.25x16mm	1	Tornillo de cabeza hexagonal M8-1.25x16mm
8	FLW.375	2	Arandela plana 3/8”
9	SLW.375	2	Arandela de seguridad 3/8”
10	HX-CS.375-16x1.25	2	Tornillo de cabeza hexagonal 3/8-16 x 1.25”
11	FS3SP.010	1	Conector del cable de la rótula

ENSAMBLAJE DE CONTROLES DE AGUA – FS300.WTR.ACC

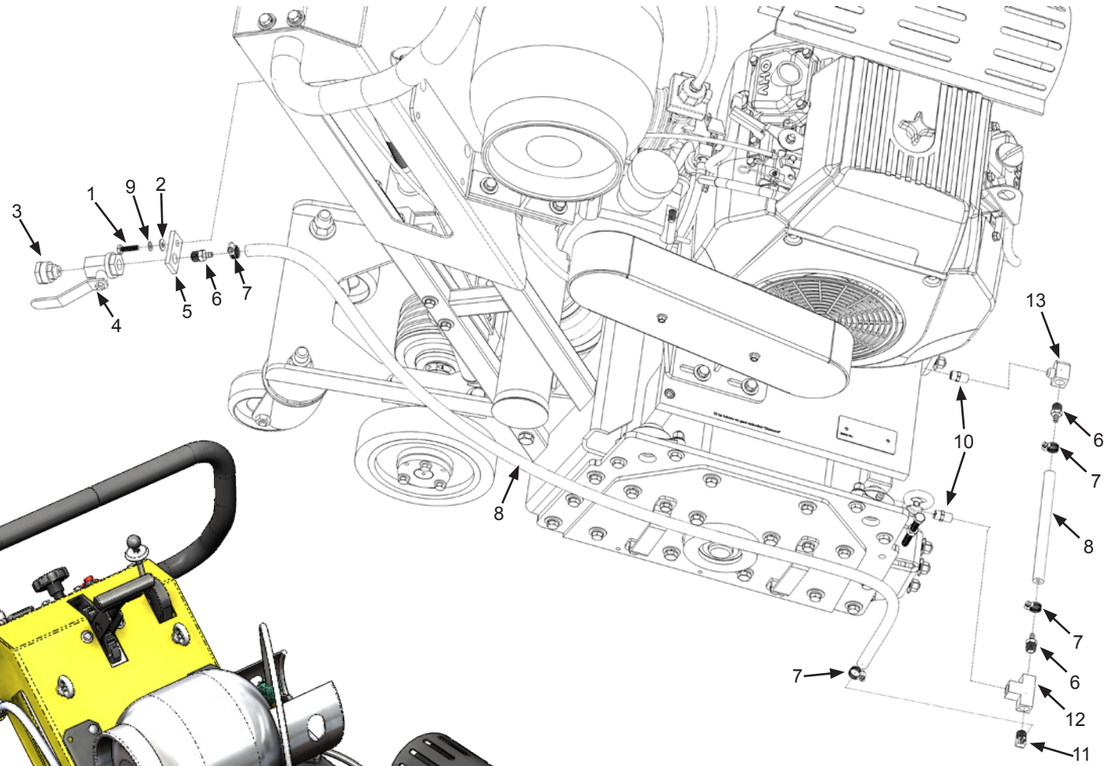

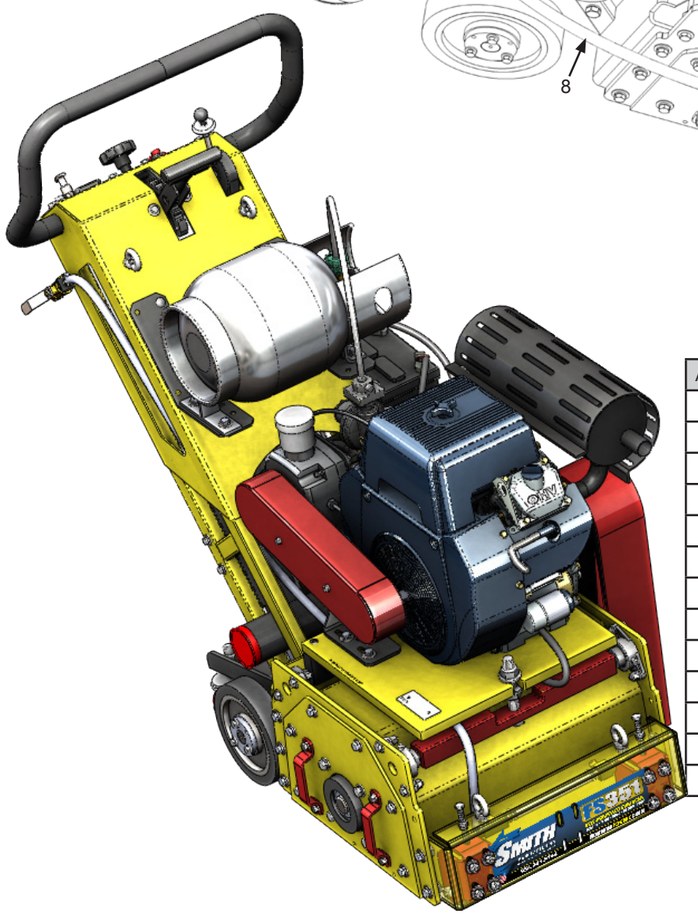

Art.	P/N	Cant.	Descripción
1	HX-CS.25-20x1	1	Tornillo hexagonal de cabeza hueca 1/4-20 x 1”
2	FLW.25	1	Arandela plana 1/4”
3	WT65084	1	Conector de manguera de jardín
4	WT65083	1	Válvula de bola
5	WT65085	1	Soporte de montaje
6	WT65082	3	Conexión con boquilla
7	WT65088	4	Abrazadera de manguera
8	WT65089	1	Tubería transparente PVC
9	SLW.25	1	Arandela de seguridad 1/4”
10	WT65092	2	Difusor de atomización
11	WT65081	1	Unión de codo
12	1066034	1	Unión T
13	WT65078	1	Unión de codo calle 90°

Nota: En la FS351sp eléctrica los controles de agua se encuentran al lado izquierdo de la máquina.

ENSAMBLAJE DE MOTOR

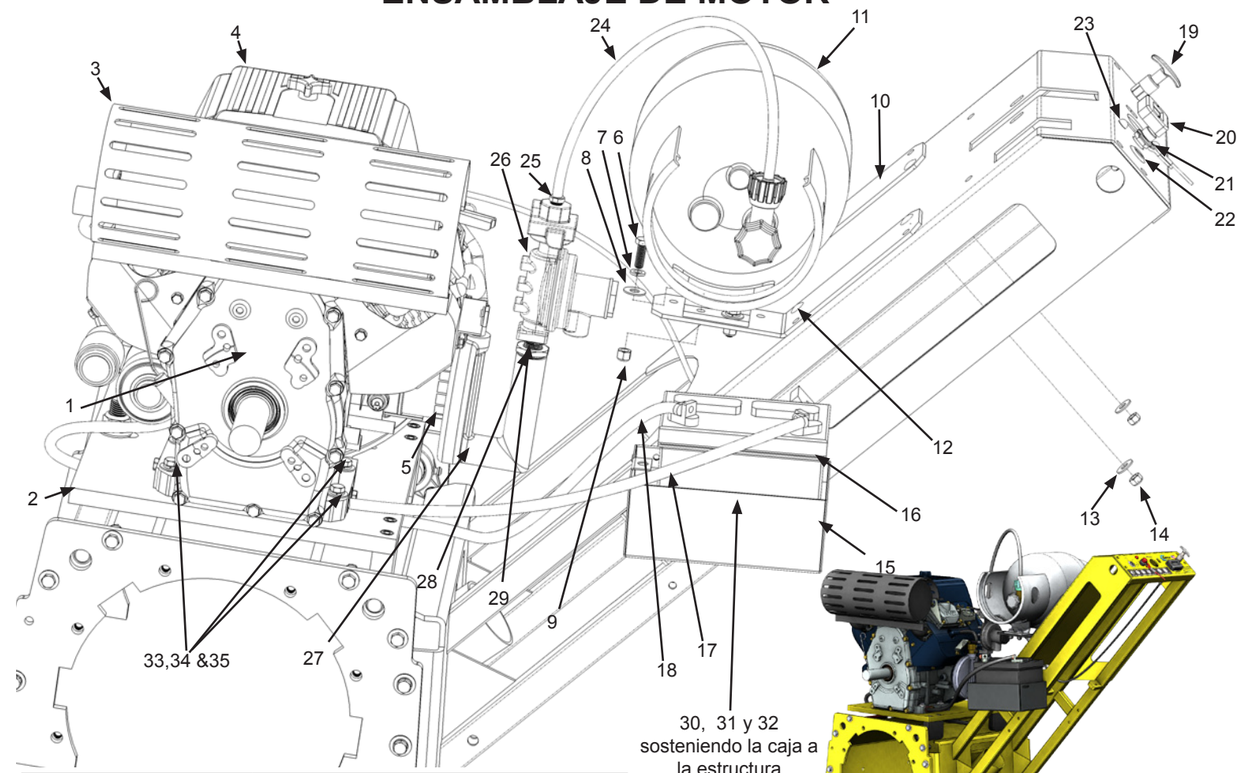

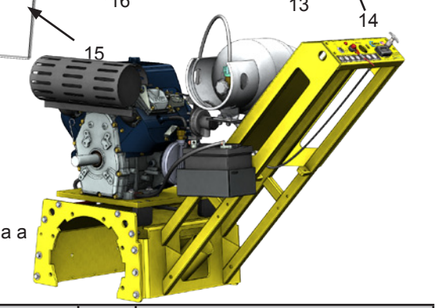

Art.	P/N	Cant.	Descripción
1	SBA-EH722LD2580	1	Motor
2	FS351.144	1	Placa de montaje del motor
3	SBA-92630001S	1	Escape
4	SBA-EH7220002T	1	Filtro de aire
5	SBA-248-65801-00	1	Filtro de aceite
6	HX-CS.375-16x1.125	4	Tornillo hexagonal de cabeza hueca 3/8-16 x 1.125”
7	SLW.375	4	Arandela de seguridad 3/8
8	FLW.375	4	Arandela plana 3/8
9	NHN.375-16	4	Tuerca Nylock 3/8-16
10	PT-10B	2	Montura del tanque de combustible
11	PT-10	1	Tanque de combustible propano 10LB
12	CB.312-18x1	4	Tornillo de transporte 5/16-18 x 1”
13	FLW.312	4	Arandela plana 5/16
14	NHN.312-18	4	Tuerca Nylock 5/16-18
15	168097	1	Caja de batería
16	Cust. Supplied	1	Batería
17	TPS-114	1	Cable de batería (tierra)
18	TPS-115	1	Cable de batería (positivo)

**Nota: Para la configuración del tanque vertical propano, sustituya los elementos 6-11 con el soporte del tanque vertical FS351.206

Art.	P/N	Cant.	Descripción
19	SPSTH-002.351	1	Acelerador giratorio de seguridad con cable
20	SBA-92630002	1	Tacómetro
21	1050010	1	Interruptor de parada de seguridad
22	SBA-92630002	1	Interruptor de llave de encendido
23	SBA-92630002	1	Luz de aceite
24	FS351P.103	1	Línea de combustible
25	V.SC30M573	1	Adaptador de lengüeta 1/4” NPT - 1/4”
26	FS351P.100	1	Regulador de alta presión
27	1066045	1	Adaptador macho 1/2” NPT
28	1066046	1	Reductor 1/2” - 1” NPT
29	FS351P.101	1	Regulador de baja presión
30	HX-CS.25-20x.75	2	Tornillo de cabeza hexagonal 1/4-20x3/4”
31	SLW.25	2	Arandela de seguridad 1/4”
32	FLW.25	2	Arandela plana 1/4”
33	HX-CS.375-16x.75	4	Tornillo de cabeza hexagonal 3/8-16x1 3/4”
34	SLW.375	4	Arandela de seguridad 3/8”
35	FLW.375G9	4	Arandela plana (G9) 3/8”
36	SBA-263-73109-A1	1	Mazo de cables (66”) (no se muestra)

OPCIONES DE TAMBOR DE CORTE

Los tambores cortadores SMITH están diseñados a la medida para satisfacer sus necesidades específicas. A continuación, se presentan algunos ejemplos comunes. Asegúrese de ponerse en contacto con su representante de ventas de SMITH para obtener ayuda al seleccionar las opciones de tambor adecuadas para sus aplicaciones.

FLAIL-IT

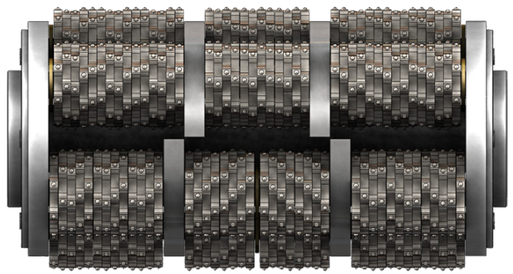

Tambor Flail-it Eje – 5
Patrón Fino
F350.15.25.3158.15F

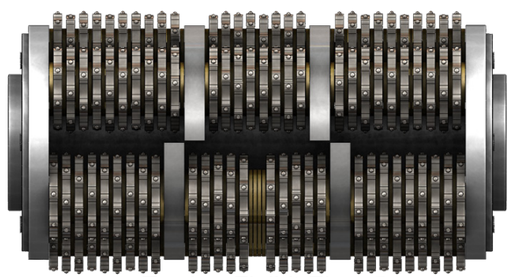

Tambor Flail-it Eje – 5
Patrón Medio
F350.15.25.3158.15M

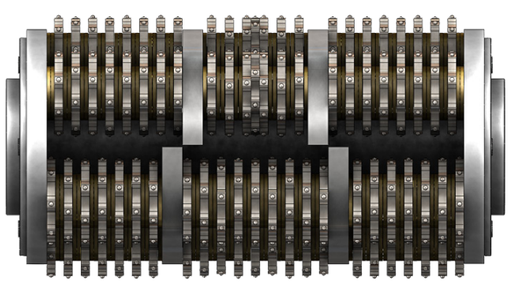

Tambor Flail-it Eje – 5
Patrón Áspero
F350.15.25.3158.15C

STRIP-IT

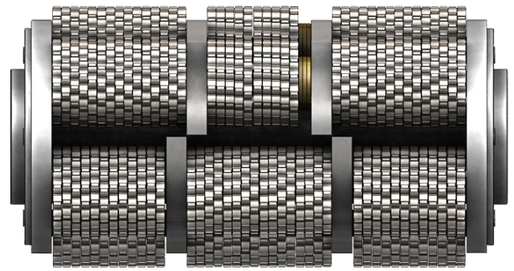

Tambor Strip-it Eje – 5
Patrón Fino
F350.15.25.4116.15F

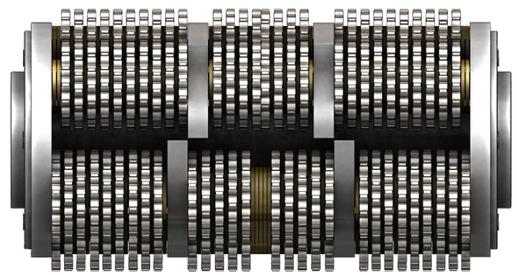

Tambor Strip-it Eje – 5
Patrón Medio
F350.15.25.4116.15M

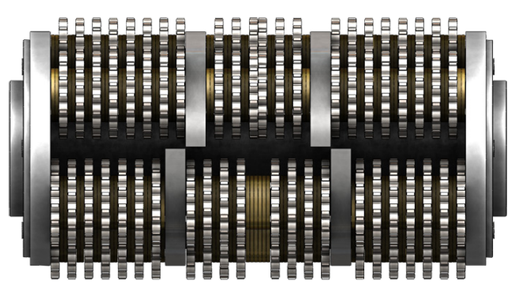

Tambor Strip-it Eje – 5
Patrón Áspero
F350.15.25.411.15C

OPCIONES DE TAMBOR DE CORTE

Los tambores cortadores SMITH están diseñados a la medida para satisfacer sus necesidades específicas. A continuación, se presentan algunos ejemplos comunes. Asegúrese de ponerse en contacto con su representante de ventas de SMITH para obtener ayuda al seleccionar las opciones de tambor adecuadas para sus aplicaciones.

FINISH-IT

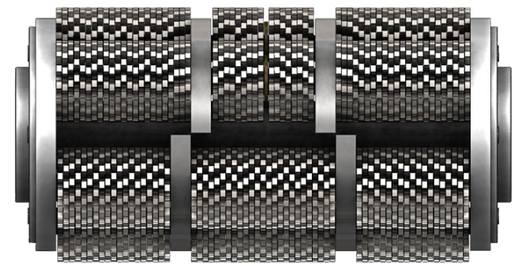

Tambor Finish-it Eje – 5
Patrón Fino
F350.15.25.3001.15F

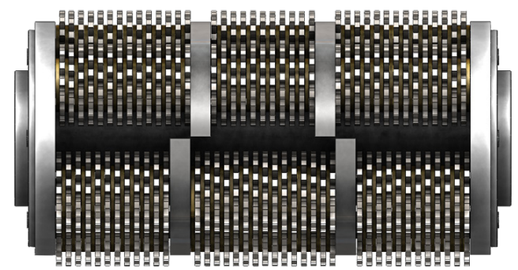

Tambor Finish-it Eje – 5
Patrón Medio
F350.15.25.3001.15M

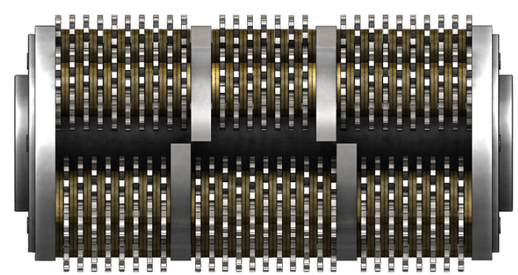

Tambor Finish-it Eje – 5
Patrón Áspero
F350.15.25.3001.15C

MILL-IT

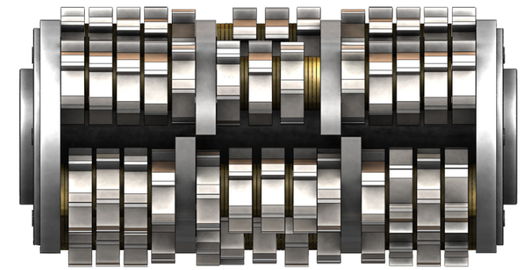

Tambor Mill-it Eje – 5
Patrón Fino
F350.15.25.3137.15F

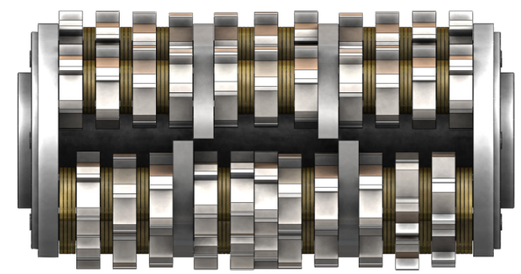

Tambor Mill-it Eje – 5
Patrón Medio
F350.15.25.3136.15M

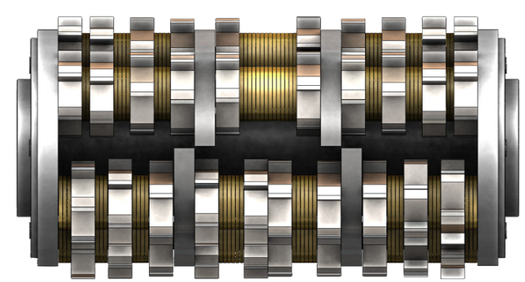

Tambor Mill-it Eje – 5
Patrón Áspero
F350.15.25.3136.15C

OPCIONES DE TAMBOR DE CORTE

Los tambores cortadores SMITH están diseñados a la medida para satisfacer sus necesidades específicas. A continuación, se presentan algunos ejemplos comunes. Asegúrese de ponerse en contacto con su representante de ventas de SMITH para obtener ayuda al seleccionar las opciones de tambor adecuadas para sus aplicaciones.

PLANE-IT

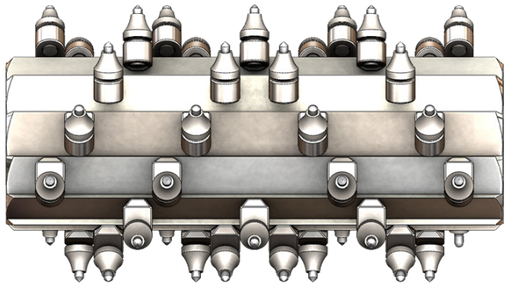

Tambor Plane-it Recogedor 45
F350.PCK81.45GA

CURE-IT

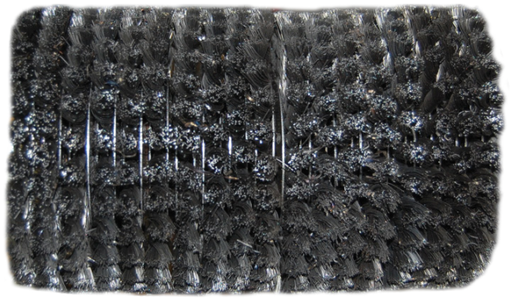

Tambor Cure-it con Cepillo de Alambre
FS350.10.15.C

GUARANTEE-IT

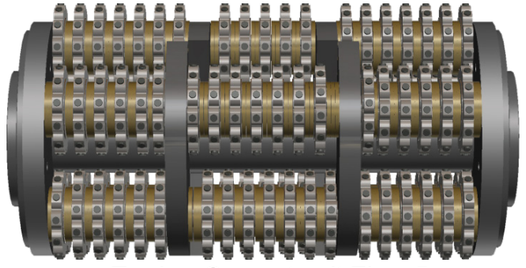

Tambor Guarantee-it Eje – 5
F350.25.CF3001.15C

GROOVE-IT

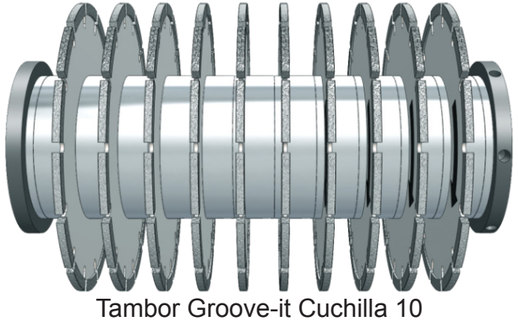

Tambor Groove-it Cuchilla 10
W.DB.FS350.10.25.32GA

SHAVE-IT

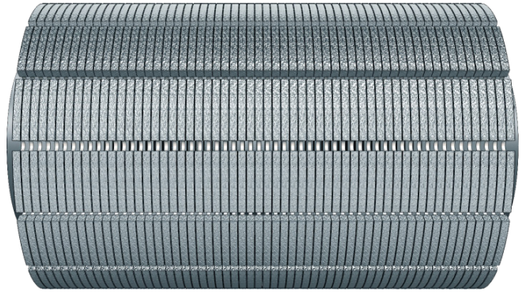

Tambor Shave-it Cuchilla 59
W.DB.FS350.10.25.15

REGISTRO DE MANTENIMIENTO

REGISTRO DE MANTENIMIENTO

RECLAMOS DE GARANTÍA

El fabricante se reserva el derecho a cambiar o mejorar el diseño de la máquina sin asumir ninguna obligación de actualizar cualquiera de los productos fabricados previamente antes de este manual. Es responsabilidad del cliente completar la tarjeta de garantía y enviarla por correo al vendedor en un plazo de 10 días desde la fecha de compra. Si se produce un fallo durante el período de garantía, el cliente debe ponerse en contacto con el vendedor para determinar la acción apropiada. Absolutamente todos los gastos de transporte corren por cuenta del comprador.

Garantía de Equipo Limitada

Todas las declaraciones, información técnica y recomendaciones contenidas en la literatura de SMITH se basan en pruebas que se consideran fiables, pero la exactitud o la totalidad de ellas no está garantizada y la siguiente se hace en lugar de todas las garantías, expresas o implícitas. SMITH garantiza que todo equipo o pieza mencionada en este documento, el cual es fabricado por Smith y que lleva su nombre, está libre de defectos en materiales y mano de obra en la fecha de venta al comprador original, en condiciones de uso normal y el mantenimiento cual lo establecido. Esta garantía no se aplica a los componentes fabricados por otros, tales como, pero no limitado a, los cojinetes y motores; tales componentes pudieran o no, tener sus propias garantías.

Con la excepción de cualquier garantía especial extendida o limitada publicada por SMITH, SMITH vá a, durante un período de tres meses (90 días) a partir de la fecha de venta o hasta quinientas (500) horas de uso por parte del comprador, cualquiera que ocurra primero; reparar o reemplazar cualquier parte del equipo determinado por SMITH ser defectuoso. Esta garantía se aplica sólo cuando se ha instalado el equipo o parte del equipo, operado y mantenido de acuerdo con las recomendaciones escritas de Smith.

La única obligación de SMITH por cualquier incumplimiento de la garantía o ruptura del contrato por los defectos, omisiones deliberadas o accidentales, se limitará a la reparación, reemplazo o permitir el crédito para, a elección de SMITH, cualquier parte que, en condiciones de uso y mantenimiento normal y apropiado, se pruebe defectuoso en el material o mano de obra dentro del período de garantía, siempre que la notificación de cualquier defecto u omisión y una prueba satisfactoria de los mismos sea prontamente dada por el comprador a SMITH, y después de ello, tal parte defectuosa sea devuelta a SMITH con los gastos de transporte pagados por adelantado, y la examinación de SMITH demuestre que la pieza devuelta es defectuosa. Esta garantía no obliga a SMITH a pagar cualquier gasto de transporte o de personal de trabajo en relación con la sustitución o reparación de las piezas defectuosas. Esta garantía no obliga a SMITH a pagar ningún gasto de tiempo de viaje o de personal en relación con cualquier llamada de servicio. SMITH no será, en ningún caso, responsable ante el usuario por cualquier daño consecuente que surja de ésta venta, por la pérdida de uso, pérdida de beneficios o ingresos, intereses, pérdida de buena voluntad o cese de actividades. SMITH no será responsable por cualquier lesión, pérdida o daño, directo o indirecto, resultante de la utilización o la imposibilidad de utilizar el producto, o por las consecuencias medioambientales. Queda entendido que SMITH no tiene forma alguna de controlar el uso final de los productos; Por lo tanto, será responsabilidad del comprador determinar la idoneidad del producto para el uso previsto y el comprador asume todos los riesgos y responsabilidad en absoluto, en relación con la misma. En ningún caso SMITH será responsable de los daños consecuentes o especiales. Los productos usados se venden “tal cual”, y no hay ninguna garantía de comerciabilidad o de forma física para un propósito determinado, a menos que se haga por escrito por un funcionario en la oficina de SMITH.

Esta garantía no cubre, y SMITH no será responsable por el uso y desgaste general, o cualquier mal funcionamiento, daño o desgaste causado por una instalación defectuosa, mala aplicación, la abrasión, la corrosión, mantenimiento inadecuado o incorrecto, negligencia, accidente, manipulación o sustitución de piezas que no sean SMITH. Tampoco SMITH será responsable de un mal funcionamiento, daño o desgaste causado por la incompatibilidad del equipo SMITH con las estructuras, accesorios, equipos o materiales no suministrados por SMITH, o el mal diseño, fabricación, instalación, operación o mantenimiento de estructuras, accesorios, equipos o materiales no suministrados por SMITH. Esta garantía no se aplica en relación con el daño a cualquier producto o accesorio o dispositivo del mismo causado por la sobrecarga u otro mal uso, negligencia o accidente, ni se aplica esta garantía a cualquier producto o accesorio o dispositivo del mismo, que haya sido reparado o alterado de cualquier forma que, a juicio exclusivo de SMITH, afecta al funcionamiento, estabilidad o de propósito general para el que fue fabricado. En la fabricación de equipos del comprador, las piezas pueden omitirse, o equipos de funcionamiento equivalente y componentes pueden ser sustituidos por el equipo original específicamente tras el juicio y discreción de SMITH.

Esta garantía está condicionada a la devolución pre-pagada del equipo, que se considera defectuoso, a un distribuidor autorizado SMITH para la verificación del defecto. Si se verifica la falla, SMITH reparará o reemplazará, libre de cargos, cualquier pieza defectuosa y devolverá la mercancía al cliente quién costeará los gastos de flete. Si la inspección del equipo no revela ningún defecto en el material o mano de obra, se realizarán las reparaciones a un precio razonable, cuales cargos pueden incluir los costos de las piezas, mano de obra y transporte.

ESTA GARANTÍA ES EXCLUSIVA Y EN LUGAR DE CUALQUIER OTRA GARANTÍA, EXPRESA O IMPLÍCITA, INCLUYENDO PERO NO LIMITADA A GARANTÍAS DE COMERCIALIZACIÓN O GARANTÍA DE IDONEIDAD PARA PROPÓSITOS ESPECÍFICOS.

La única obligación de SMITH y el único recurso del comprador para el incumplimiento de la garantía será como se expuso anteriormente. El comprador está de acuerdo en que ningún otro recurso (incluyendo, pero no limitado a, daños incidentales o a consecuencia de pérdida de ganancias, pérdida de ventas, daños a personas o bienes, o cualquier otra pérdida incidental o consecuente) estará disponible. Cualquier acción por incumplimiento de garantía debe presentarse dentro de los dos (2) años desde la fecha de venta.

SMITH NO GARANTIZA, Y RECHAZA CUALQUIER GARANTÍA IMPLÍCITA DE COMERCIALIZACIÓN Y CONDICIÓN FÍSICA PARA UN PROPÓSITO PARTICULAR, EN RELACIÓN CON ACCESORIOS, EQUIPOS, MATERIALES O COMPONENTES VENDIDOS, PERO NO FABRICADOS POR SMITH.

Estos artículos vendidos, pero no fabricados por SMITH (tales como: motores eléctricos, interruptores, mangueras, etc.), están sujetos a la garantía, si alguna, de su fabricante. SMITH ofrecerá al cliente la asistencia razonable para realizar cualquier reclamación por incumplimiento de estas garantías. En ningún caso SMITH será responsable por daños indirectos, incidentales, especiales o consecuentes que resulten por el suministro de equipo SMITH mencionado, o del mobiliario, funcionamiento o uso de cualquier producto u otros bienes vendidos al mismo tiempo, ya sea debido a un incumplimiento de contrato, incumplimiento de garantía, la negligencia de SMITH, o de otra manera.

CUBIERTA DE GARANTIA ADICIONAL - SMITH proporciona garantía extendida y garantía de desgaste de los productos.
Correcciones - errores tipográficos o clericales, contenidos en este documento están sujetos a corrección por SMITH.
Asignación – el comprador no podrá ceder o transferir esta garantía sin el consentimiento por escrito de SMITH.

El Acuerdo Total y la Ley Aplicable - los derechos y obligaciones de SMITH y del comprador se regirán por las leyes del estado de Florida, EE.UU. En vigor a la fecha del mismo. Las disposiciones de este documento están destinadas por el comprador y por SMITH como una expresión final de su acuerdo, y se pretende también, como una declaración completa y exclusiva de todos los términos aplicables a pedido de la orden del comprador. Ninguna renuncia, modificación o adición a cualquiera de los términos de este documento serán obligatorias para SMITH, a menos que se haga por escrito por un funcionario en la oficina de SMITH como se indica en el presente documento. En caso de conflicto entre la orden de compra del comprador y los términos de este documento, éste último prevalecerá. Si cualquier disposición en el presente documento son en alguna medida inválida o no ejecutable, el resto de la garantía no se efectuará con ello y será válida y aplicable en la medida en que lo permita la ley.

Acción Legal – el comprador será responsable de todos los costos de recolectar la deuda pendiente, incluyendo, pero no limitado a, los honorarios de abogados y costos judiciales al vendedor. El Comprador reembolsará al vendedor por cualquier y todos los gastos de litigio que el vendedor incurra como resultado de una demanda sin éxito del comprador. La jurisdicción y lugar del proceso de la corte para cualquier litigio, estatal o federal, llevado por el comprador y/o vendedor deben ubicarse en el lugar determinado por el vendedor.

Norma Justa Laboral – Los productos del vendedor se producen en los Estados Unidos y en conformidad con todas las disposiciones aplicables de la Norma Justa Laboral de 1938, según enmendada y cualquier regulación y órdenes del Departamento del Trabajo de Estados Unidos publicadas posteriormente.
Todos los datos escritos y visuales contenidos en este documento reflejan la información más actual de productos disponibles en el momento de esta publicación. SMITH se reserva el derecho de hacer cambios en cualquier momento sin previo aviso.

PARA ORDENAR, póngase en contacto con su distribuidor SMITH o llame al 1-800-653-9311 para identificar el distribuidor más cercano.

SMITH Manufacturing, Inc.
1610 South Dixie Highway
Pompano Beach, FL USA 33060
www.smithmfg.com

INSPECCIÓN PRE-OPERACIÓN • ACTIVACIÓN DE GARANTÍA
REGISTRO DE MÁQUINA

1610 South Dixie Highway - Pompano Beach, FL 33060 • 954-941-9744 • Fax: 954-545-0348 • info@smithmfg.com • www.SMITHMFG.com

Gracias por su compra de un equipo SMITH. Por favor de completar este formulario a la entrega de su equipo y antes de su uso en el trabajo. Una inspección pre-operaciónal es necesario para activar su garantía. Todas las secciones deben ser completadas. Si tiene alguna pregunta, por favor escríbala en la sección de comentarios abajo. Faxee el formulario completado al (954) 545-0348.

Organización: _____

Nombre: _____ Título: _____

Teléfono: _____ Correo Electrónico: _____

Dirección: _____

Ciudad: _____

Estado/Provincia/Pais: _____ Código Postal: _____

Producto SMITH: **FS351sp Propane**

Número de serie de la máquina: _____

Fecha de compra: _____

Comprado de: _____

INSPECCIÓN PRE-OPERACIÓN (POR FAVOR MARQUE TODAS)

1. Ninguna pieza o componente de la máquina parece estar dañado o se a perdido durante el envío. ☐ Si ☐ No
2. Todos los pernos, sujetadores, y mangueras están en su sitio y bien asegurados. Las ruedas están en condiciones de servicio. ☐ Si ☐ No
3. Los puntos de engrase se han identificado para los futuros requisitos de mantenimiento y aparecen lubricados. ☐ Si ☐ No
4. Las ruedas están en funcionamiento. ☐ Si ☐ No
5. El motor se ha iniciado y está en buenas condiciones de trabajo. ☐ Si ☐ No
6. Todas las etiquetas aparecen en su lugar y bien sujetadas. ☐ Si ☐ No
7. El equipo se ha usado y probado para asegurar que todos los componentes están funcionando correctamente. ☐ Si ☐ No
8. ¿Tiene un equipo de piezas usadas con un cortador adicional en reserva? ☐ Si ☐ No
9. ¿Se unió a las Noticias de Remueva Más Rápido para las actualizaciones de tecnología, el intercambio de experiencias y ofertas especiales? ☐ Si ☐ No

Comentarios:

_____

_____

_____

NOTA: Todos los problemas del motor tienen garantía directamente con la agencia del motor, no se comunique con SMITH por problemas del motor. Por Favor de llamar a SMITH sólo para problemas de garantía de la máquina. Contactos de Garantía de Motor:
- Honda: http://engines.honda.com/dealer-locator/
- Subaru: http://robinamerica.com/dealerusacan.aspx
- Leeson: http://www.leeson.com/leeson/servicecenter.do?invoke=viewServiceCenterLocator
- US Motors: http://www.usmotors.com/Contact-Information.aspx
- Kohler: http://www.kohlerengines.com/contact/contact.htm

IMPORTANTE: Propietario del Motor de Gas: Nunca inclinar motor hacia adelante porque bloqueara el cable de arranque hasta que el combustible y el aceite retorna de nuevo en sus respectivas cámaras de combustible y el carburador está libre antes de que pueda iniciarse.

SURFACE-PREP SOLUTIONS

SMITH Manufacturing
1610 South Dixie Highway
Pompano Beach, FL 33060

Número Gratuito: 800.653.9311
Teléfono: 954.941.9744
Fax: 954.545.0348

Correo electrónico: info@SmithMfg.com
www.SmithMfg.com